СТАНДАРТНАЯ СЕРИЯ MVE

2 ПОЛЮСА ОДНОФАЗНЫЙ - 3000/3600 об/мин

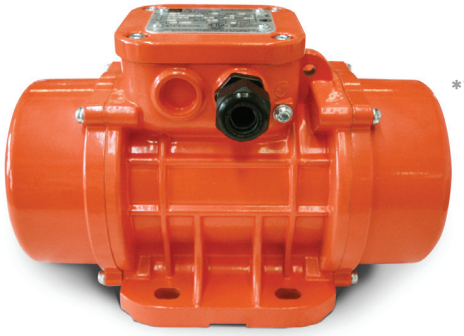

*1

Рабочий момент (кгсм)		Модель		Вынуждающая сила (кг)		Вес (кг)		ЭЛЕКТРИЧЕСКИЕ ПАРАМЕТРЫ									СЕРТИФИКАТ	
								Мощность (кВт)		Сила тока A max		Ia / In		Уплотнение кабеля	Конденсатор *		Класс II Разд.2	II3D
50Hz	60Hz	50Hz	60Hz	50Hz	60Hz	50Hz	60Hz	50Hz	60Hz	50Hz (230В)	60Hz (115В)	50Hz	60Hz	Метрич.	50Hz (230В)	60Hz (115В)	Темп. класс	Темп. класс
1.31	0.98	MVE 60/3M		66	71	4.2		0.08	0.09	0.43	3.0	3.0	3.0	M16	3 μF	6,3 μF	T4	100°C
1.96	1.31	MVE 100/3M		98	95	4.6		0.1	0.11	0.54	3.0	3.0	3.0	M16	4 μF	8 μF	T4	100°C
3.72	2.61	MVE 200/3M		187	189	7.0		0.18	0.21	1.14	3.30	3,3	3.30	M20	8 μF	16 μF	T4	100°C
3.72	2.61	MVE 202/3M		187	189	7.2		0.18	0.21	1.14	3.30	3,3	3.30	M20	8 μF	16 μF	T4	100°C
6.39	4.46	MVE 300/3M		321	323	9.8		0.27	0.28	1.58	3.50	3.60	3.50	M20	12,5 μF	25 μF	T4	100°C

** ПРИМЕЧАНИЕ: Конденсатор не входит в поставку (заказывается отдельно)*

Для перевода кг в Ньютоны: N = 9.81 · kg

*1 *Рисунок относится к размеру 20*

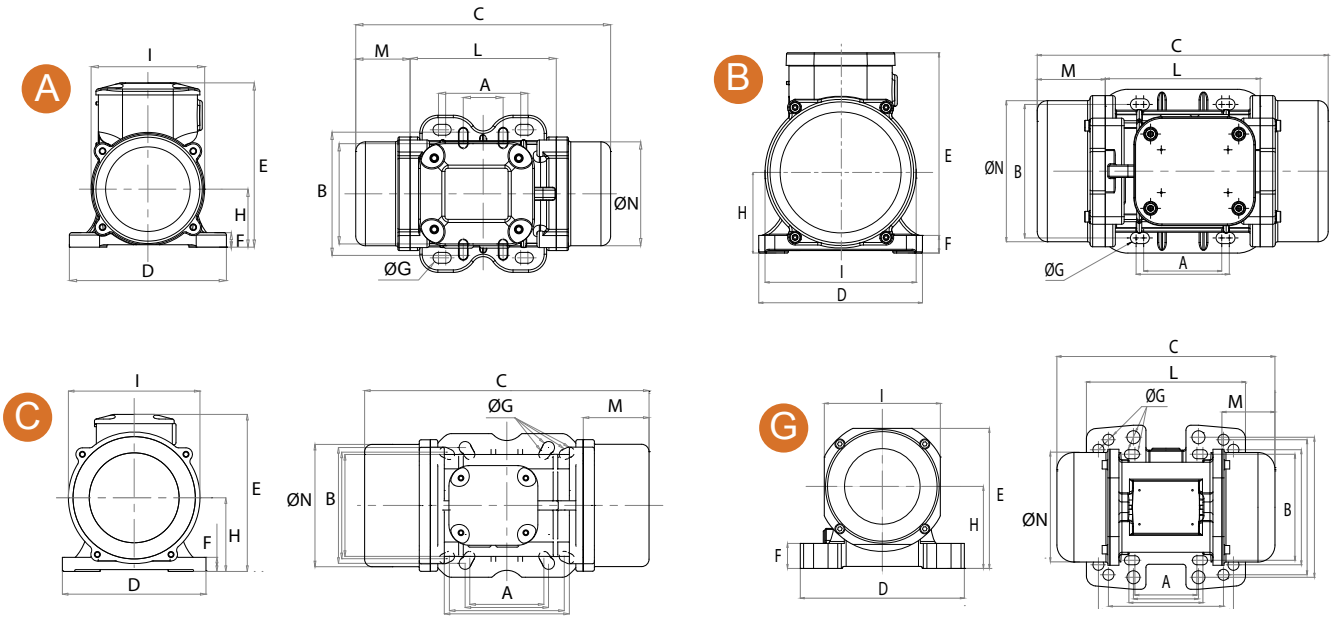

Модель 50Hz	Модель 60Hz	Чертеж	Размер	C 50Hz	C 60Hz	M 50Hz	M 60Hz	A	B	Ø G	Отверст. кол-во	D	E	F	H	I	L	N
				РАЗМЕРЫ (мм)														
MVE 60/3M		A	10	211		45		Измен. опорн. поверхн-ть			4	130	136	12	48	94	121	85
								62-74	106	9								
MVE 100/3M		A	10	211		45		33	83-102	7	4	130	136	12	48	94	121	85
MVE 200/3M		B	20	231		54		62-74	106	9	4	131	159	15	64	121	123	112
MVE 202/3M		G	23	218		53		Измен. опорн. поверхн-ть			4	164	140	25	82	116	159	110
								62-74	106	9								
								65	140	13								
								115	135	11								
								135	115	11								
MVE 300/3M		C	30	273		55		Измен. опорн. поверхн-ть			4	154	175	15	79	142	163	131
								80	110	11								
								90	125	13								
								124	110	11								
								135	115	11								

Размеры с грубой степенью точности относятся к UNI 22768/1

Данная информация предоставляется без какой-либо гарантии, без описаний, принуждения или лицензии. Информация была собрана в результате исследований, проводимых компанией OLI, или же получена из достоверных источников. Компания OLI не несет юридической ответственности за информацию.